Waldeggstrasse 1
Postfach 290
CH-3097 Liebefeld - Bern
Tel. 031 972 972 0

TrendVario 4300

Der TrendVario 4300 kann drei Fahrzeuge übereinander aufnehmen, die Stellplätze sind vertikal oder horizontal verschiebbar. Es ist eine Grube erforderlich. Durch Anwahl wird der jeweilige Stellplatz über eine automatische Steuerung in die gewünschte Position gebracht. Ein Leerplatz ermöglicht das unabhängige Parken. Die Einfahrtsebene ist durch Tore abgesichert, die sich erst nach abgeschlossenem Verschiebevorgang öffnen lassen. Dadurch sind die Fahrzeuge auch sicher vor Diebstahl und Vandalismus. Das System bietet Stellplätze für 5 bis 29 Fahrzeuge.

SPEZIFIKATION TRENDVARIO

- Für 3 bis 29 Fahrzeuge plus 1 Leerplatz, in 2 bis 10 Rastern (3 Fahrzeuge übereinander)
- Gesamthöhe Standardtyp: 375 cm oder 405 cm
- Grubentiefe: Standardtyp: 200 cm
- Fahrzeugmasse: Höhen 150 – 205 cm, Längen 500 – 520 cm
- Lichte Plattformbreite Standardtyp: 230 cm, optional bis max. 270 cm
- Standardausführung: 2'000 kg pro Stellplatz, optional max. 2'600 kg
  Einzelne Stellplätze auch nachträglich auflastbar
- Waagrechtes Befahren aller Parkebenen
- Benutzerfreundlich, hoher Parkkomfort
- Plattformbelag: StandardGrip, optional AluLongLife oder EasyWalk
- Unabhängiges Parken
- Bedienung: Dialog-Display

SPEZIFIKATION TORE

- Tore Standard: Schiebetore seitlich, manuell, optional elektrisch betriebene Schiebetore (Fernsteuerung möglich)
- Rund 50 individuelle Varianten in verschiedenen Materialien und Farben
- Torrahmen aus stranggepressten Aluminiumprofilen mit einer senkrechten Mittelsprosse
- Torfüllung Standard: Stahllochblech, optional Glas (Verbundsicherheitsglas), Holz (nordische Fichte), Alu und Stahl u.v.m.
- Austauschbare Füllungen und Segmente

Waldeggstrasse 1
Postfach 290
CH-3097 Liebefeld - Bern
Tel. 031 972 972 0

SALES PARTNER OF KLAUS multiparking

ANWENDUNGSBEREICH

Wohn- und Geschäftshäuser, Mehrfamilienhäuser, Bürogebäude, Tiefgaragen, Hotels, Autohandel, Garagenbetriebe, Autovermietung, Einlagerung Oldtimer, Grenzbebauung, Langzeitparker

PRODUKTVARIANTEN, HÖHENMASSE

4300-175

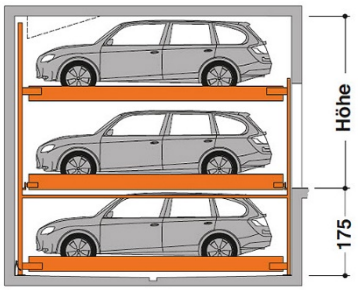

Höhe	Pkw-Höhe OG	EG	UG
325	150	150	150
345	150	170	150
365	150	190	150
365	170	170	150
380	150	205	150
405	190	190	150
435	205	205	150

4300-200

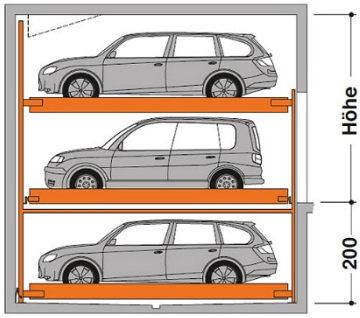

Höhe	Pkw-Höhe OG	EG	UG
350	150	175	175
365	150	190	175
375	175	175	175
380	150	205	175
405	175	205	175
435	205	205	175

4300-230

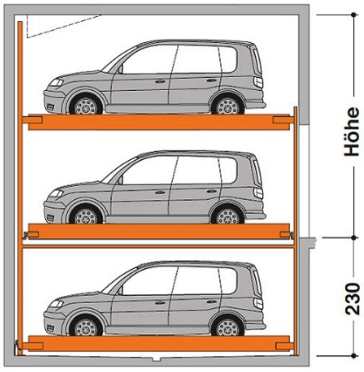

Höhe	Pkw-Höhe OG	EG	UG
380	150	205	205
405	175	205	205
420	190	205	205
435	205	205	205

4300-240

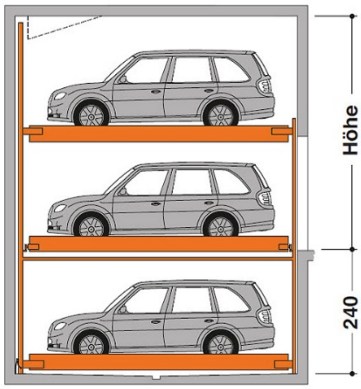

Höhe	Pkw-Höhe OG	EG	UG
390	150	215	215
405	165	215	215
415	175	215	215
435	195	215	215
445	205	215	215
455	215	215	215

Waldeggstrasse 1
Postfach 290
3097 Liebefeld / Bern
Tel. 031 972 972 0

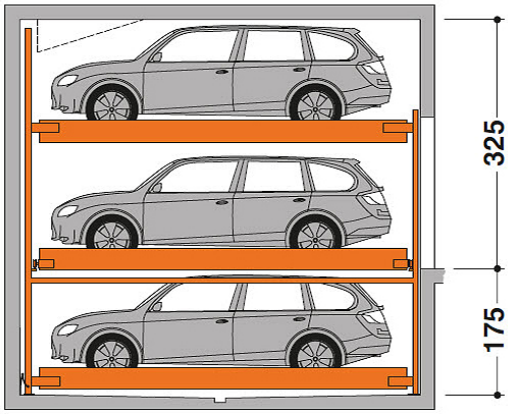

Kleinste Variante

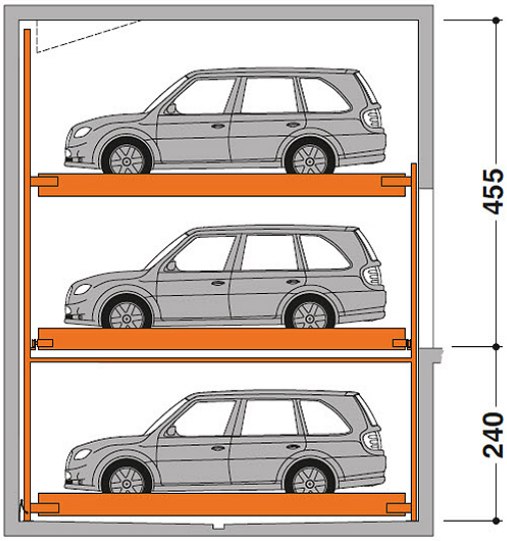

Größte Variante

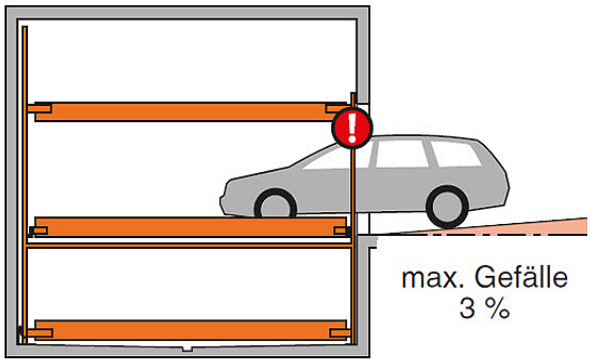

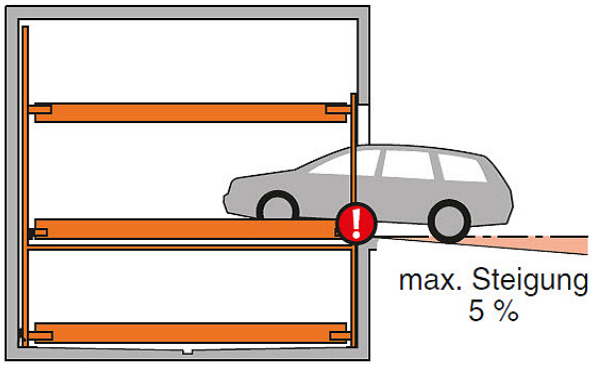

Haben Sie Fragen?

Wir freuen uns auf Ihren Anruf und geben gerne weitere Auskunft zu dieser Anlage.

Ansprechpartner: Michael Zurbrügg
E-Mail-Kontakt: info@alftechnik.ch
Telefon: 031 972 972 0

Technische Änderungen vorbehalten

Es steht alftechnik GmbH frei, zur Erbringung der Leistungen im Zuge des technischen Fortschritts auch neuere bzw. andere Technologien, Systeme, Verfahren oder Standards
zu verwenden als zunächst angeboten, sofern dem Kunden hieraus keine Nachteile entstehen.